www.lcd-gmbh.de

IM 039LEDSEN

IP44 220 - 240 VOLT
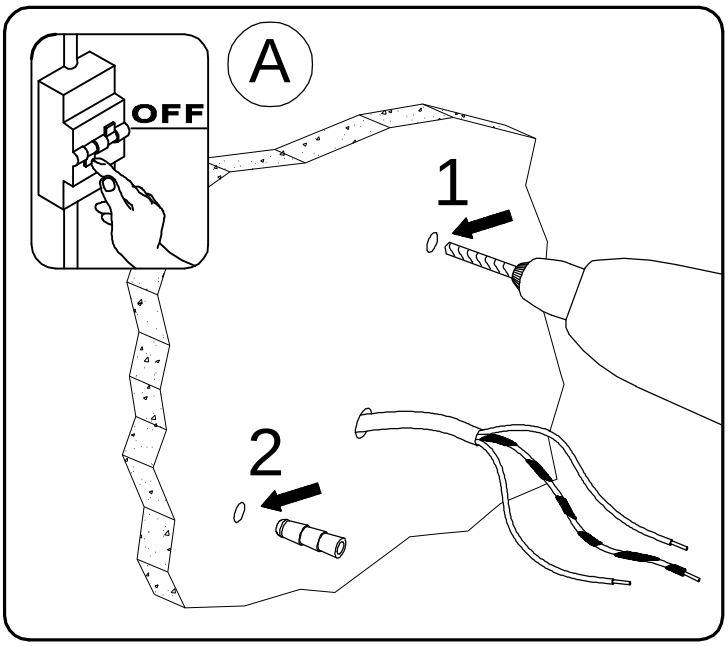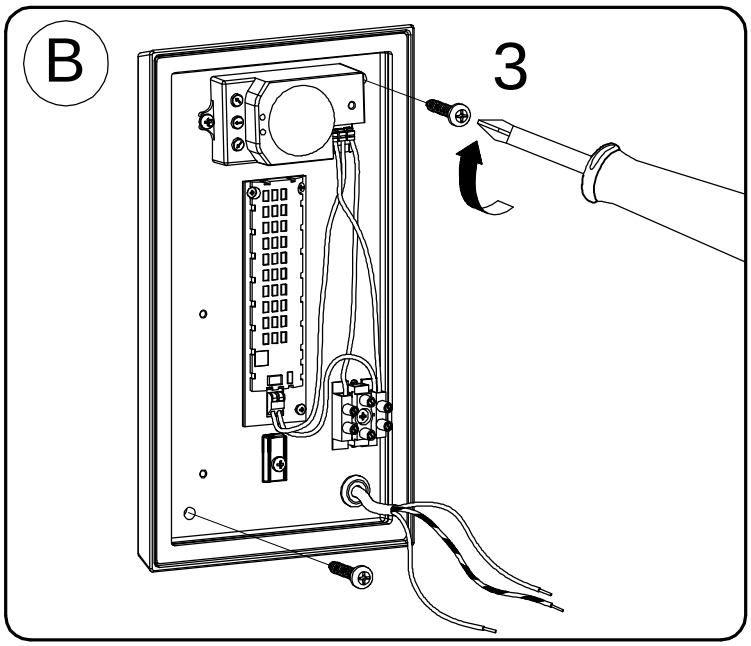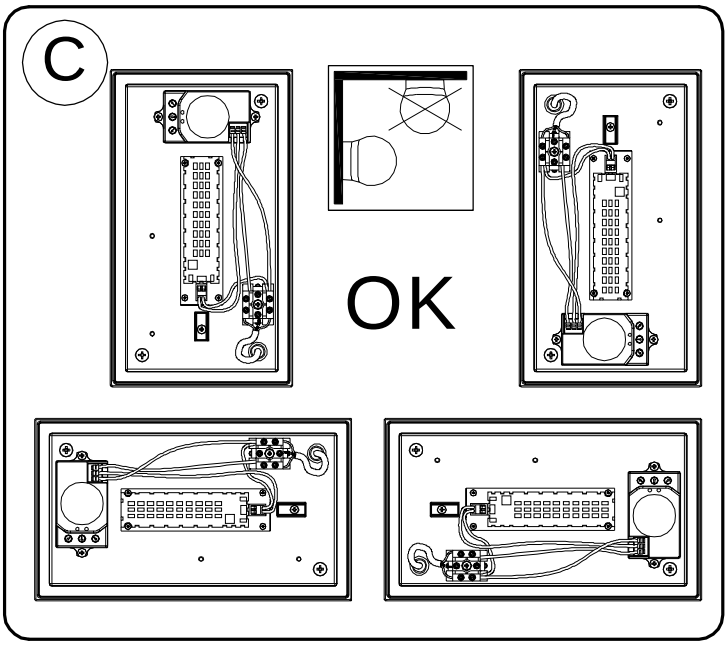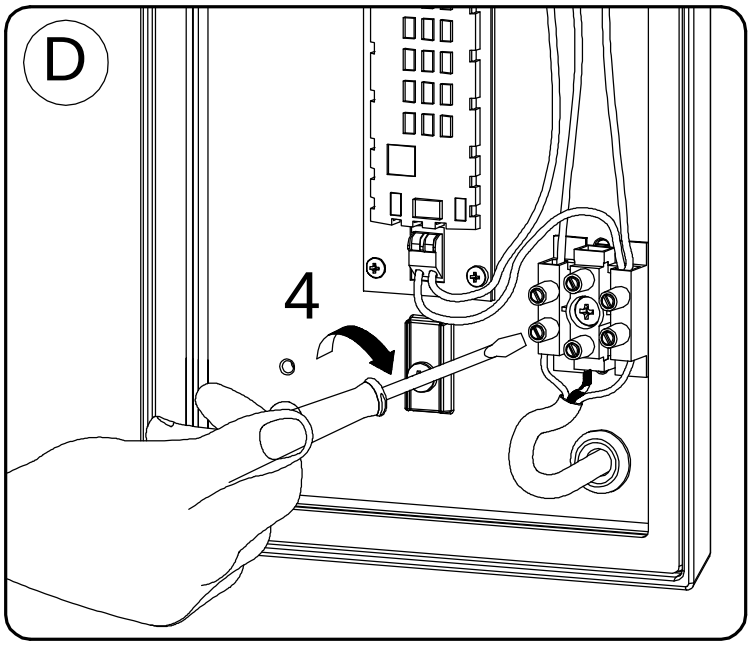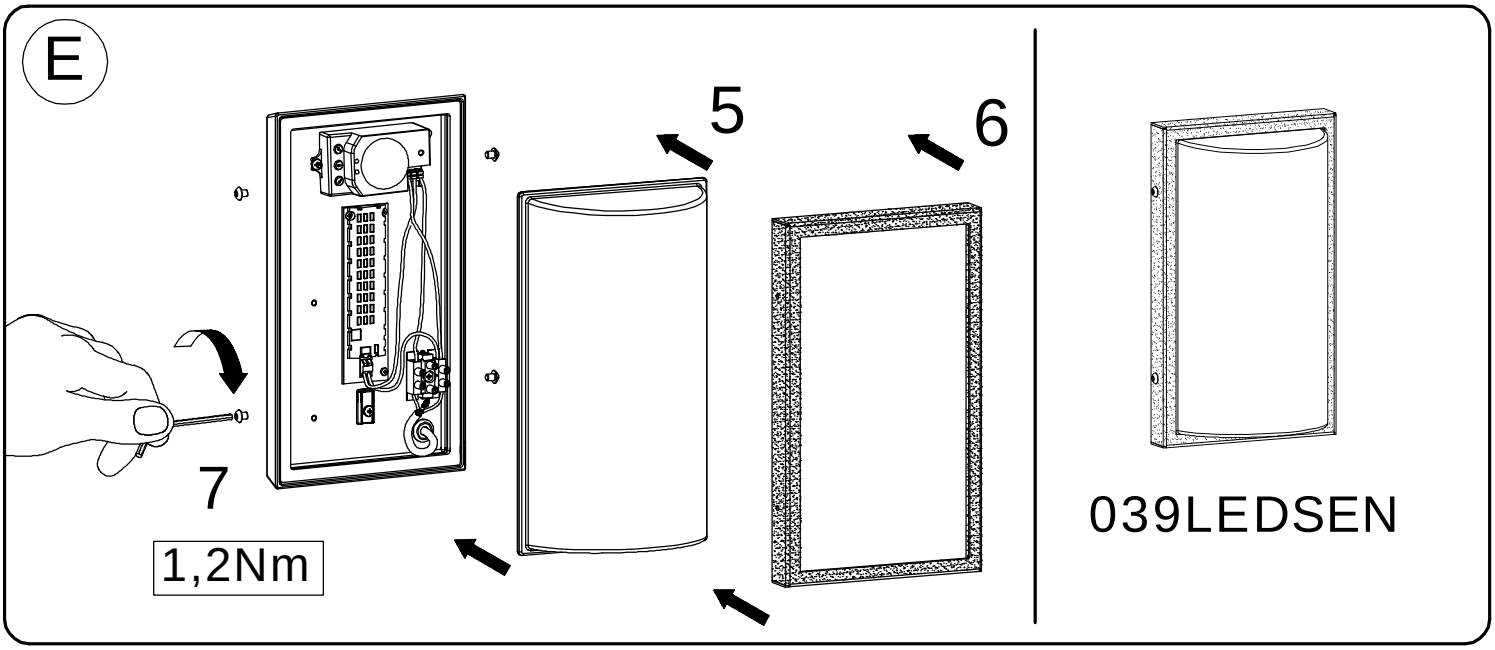
LED 13WATT