LCD
Licht Creativ Design GmbH
www.lcd-gmbh.de

IM 039LED

LCD
Licht Creativ Design GmbH

IP44 220 - 240 VOLT
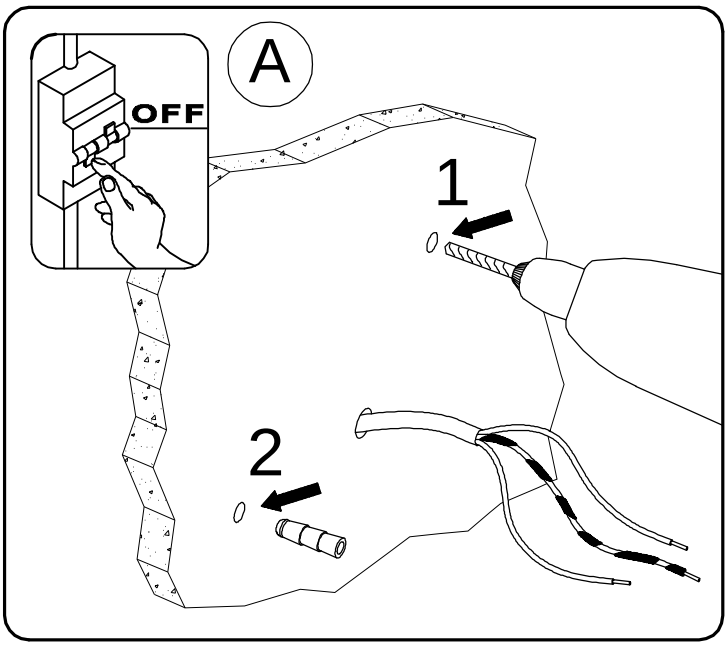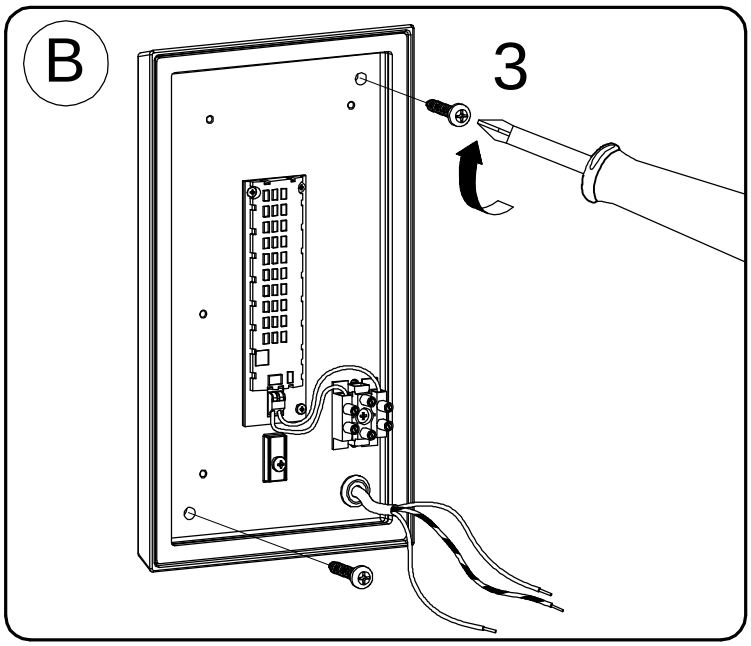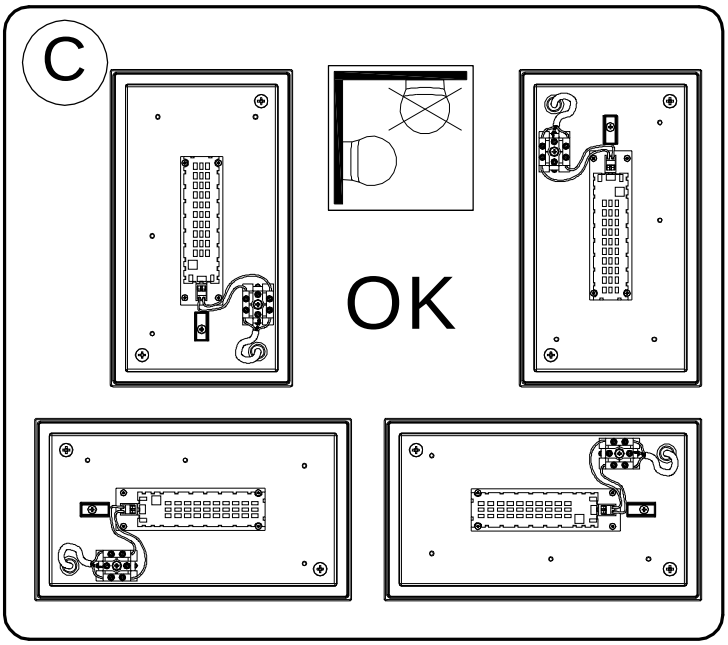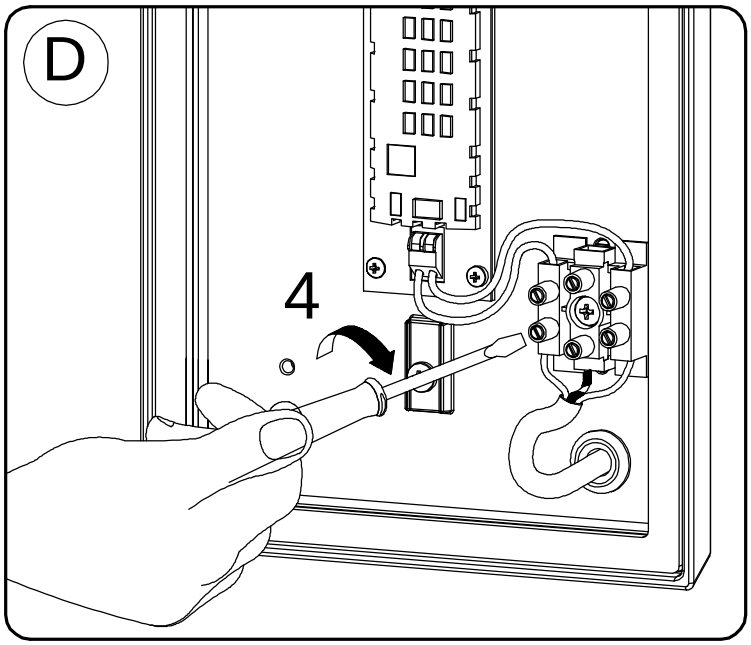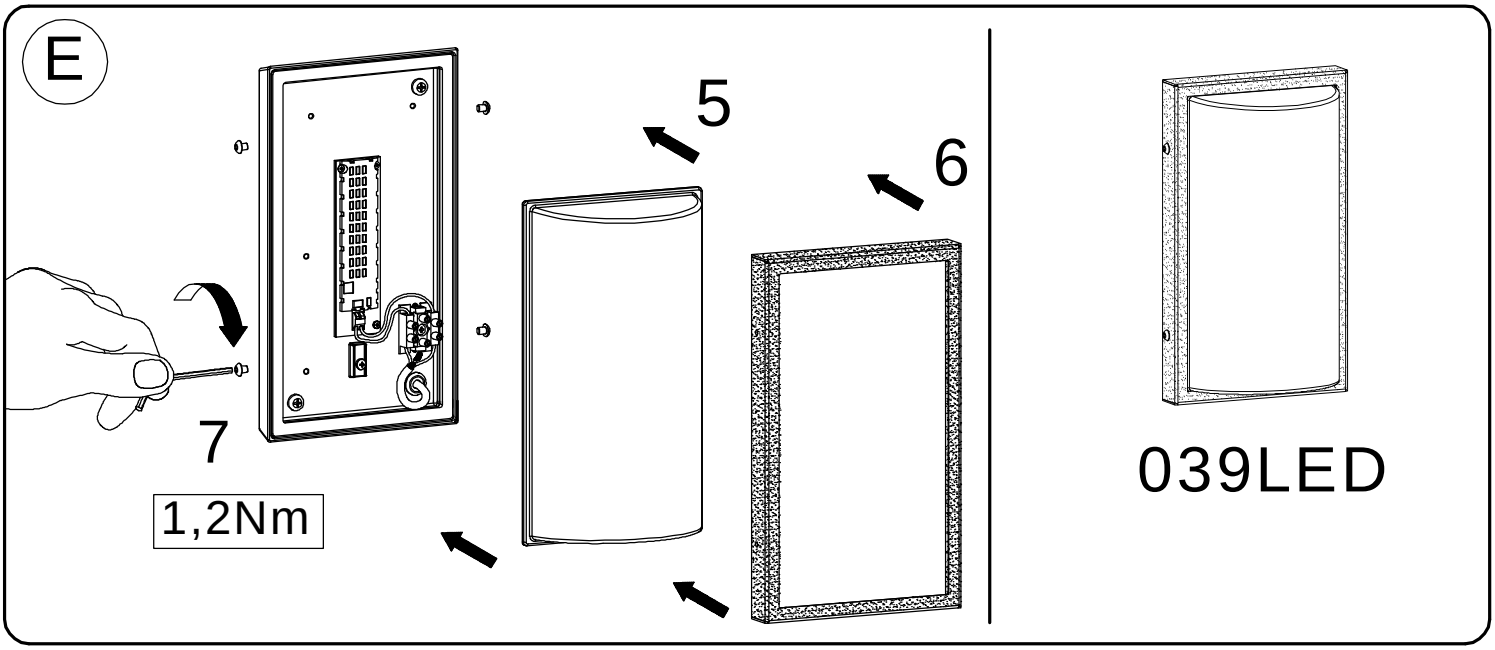
LED 13WATT