WANDLEUCHTE

Leuchtenarmatur aus Aluminium-Druckguss, Leuchte aus hochwertigem Edelstahl, Diffusor aus Opalglas. LED-Modul austauschbar, Bewegungsmelder innenliegend.

TECHNISCHE DATEN
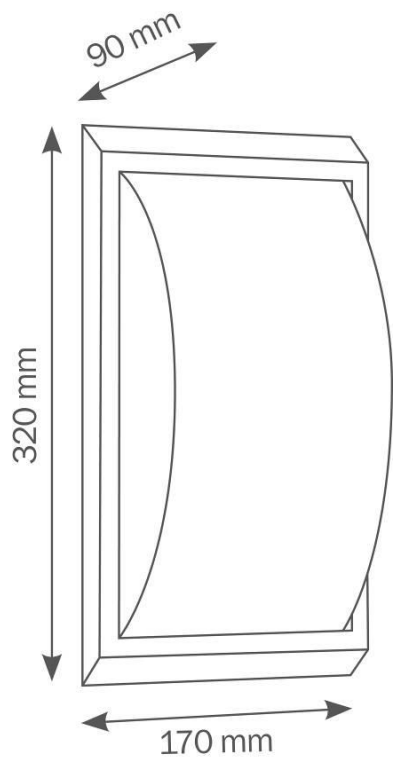
Artikelnummer	052LEDSEN
EAN	8033239427074
Gewicht inkl. Karton	2,13 kg
Höhe	320 mm
Breite	170 mm
Wandabstand	90 mm
Bestückung	1x LED 12 Watt, ca. 3000 Kelvin, 1200 lm
Inklusive Leuchtmittel	ja
Schutzart	IP44
Material Wandplatte	Aluminium-Druckguss
Material Blende	Edelstahl
Diffusor	Opalglas
Spannung	220-240 V; 50/60 Hz